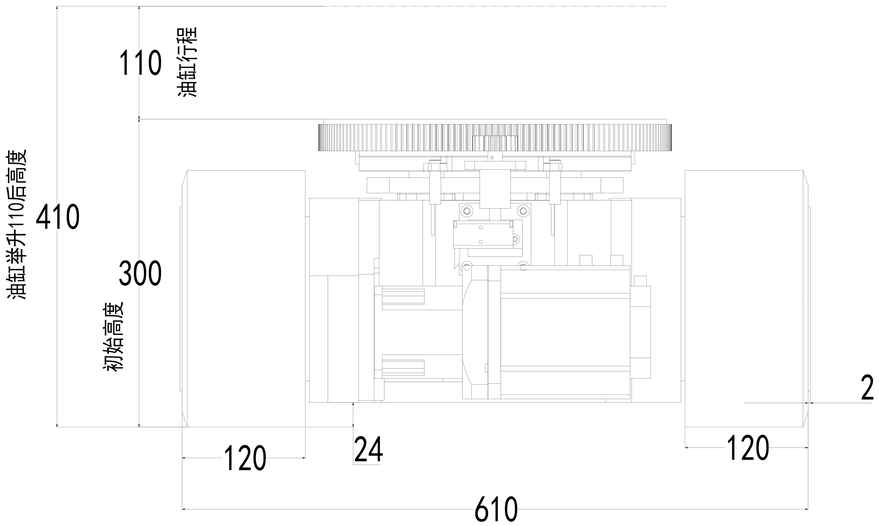

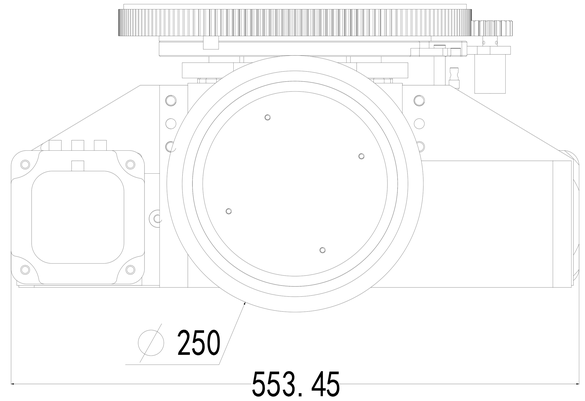

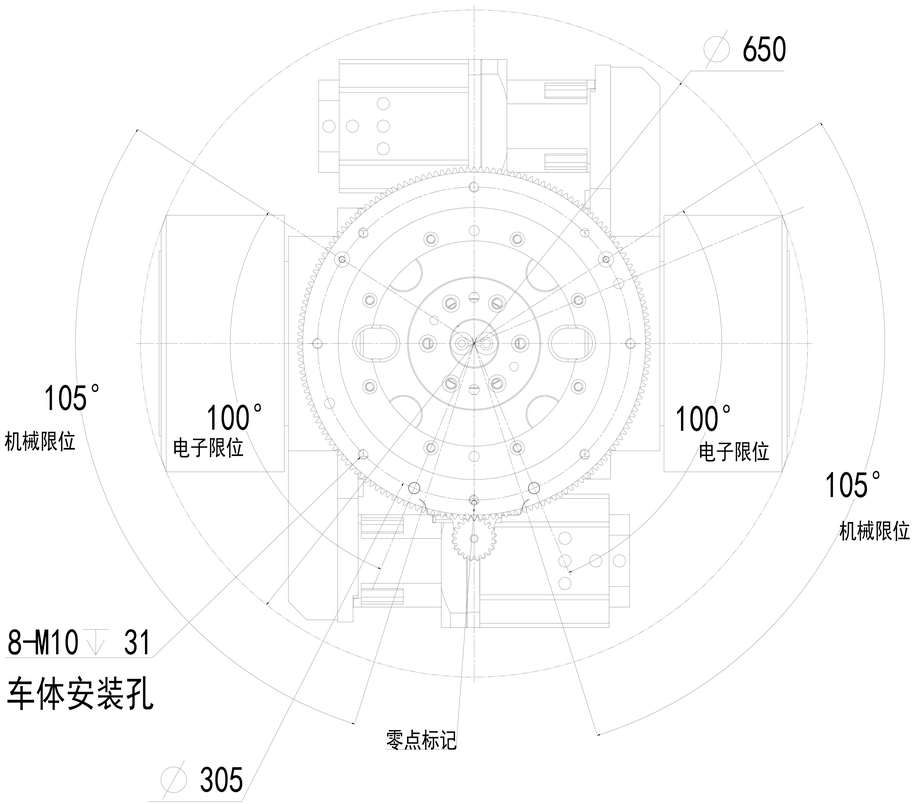

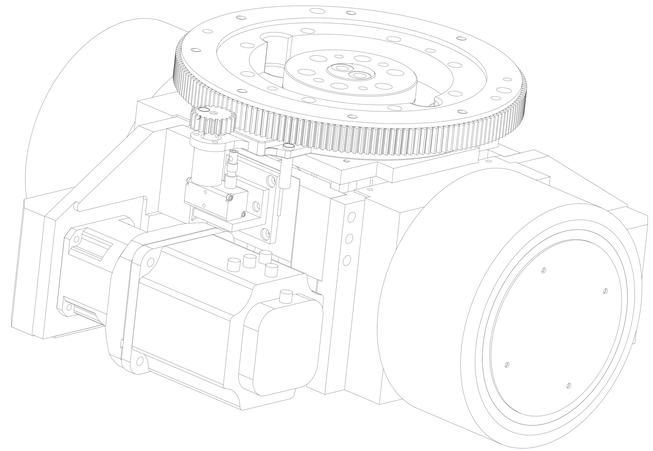

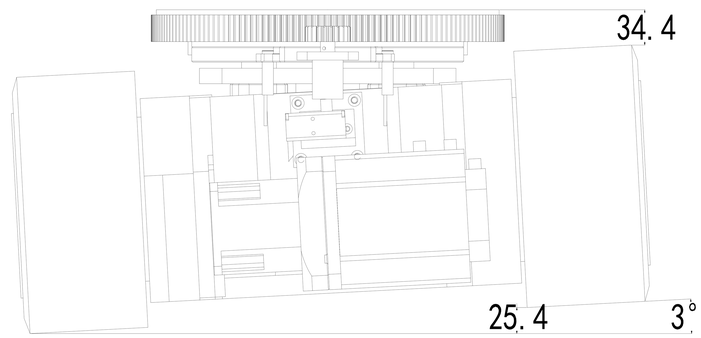

差速舵技术参数

电机类型	永磁同步伺服电机	
电机额定功率	kW	1.5
电机额定电压	V(DC)	48
电机额定电流	A	36
电机额定转速	rpm	3000
电机额定转矩	N.m	4.7
驱动轮速比	i	20x3
驱动轮直径	mm	250
驱动轮速度	m/min	39
驱动轮总额定扭矩	N·m	479
驱动轮总最大扭矩	N·m	958
最大载荷	T	6
电机编码器类型	绝对值	
编码器通讯协议	NRZ	
编码器单圈位数（线数）	17位绝对值	
编码器圈数位数		
最大回转直径	mm	650

液压总行程	MM	110
回转编码器齿数比	170:20	

转向编码器规格型号

BRT38- C2 M4096D 24-RT5

限位开关规格型号

PS-M12KS02NO(湾测品牌M12*1NPN常开)

拉线编码器规格型号

BRT27C2M（canopen通讯）

MOLEX 03901-2025

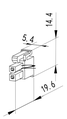

SM-6P

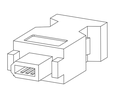

LCA60-M97016-M

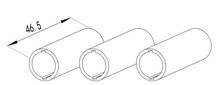

行走电机接线图

抱闸线	信号公针定义	BRAKE+			BRAKE-		
	信号排列编号	1			2		
电机绕组插座	绕组引线	U	V		W		
	插头编号	1	2		3	4	
编码器线侧插座	信号公针定义	5V	/	/	SD+	GND	SD-
	信号排列编号	1	2	3	4	5	6

FIRST ANGLE PROJECTION

ALL DIMENSION ARE IN MM
DO NOT SCALE DRAWING

驱动选型

苏州同毅自动化技术有限公司

TITLE
TYCD250-SM15030BGZ-i3x20-i17020 LK120 H300 D650 S110 PB3 6T

DWG.NO QTY REV